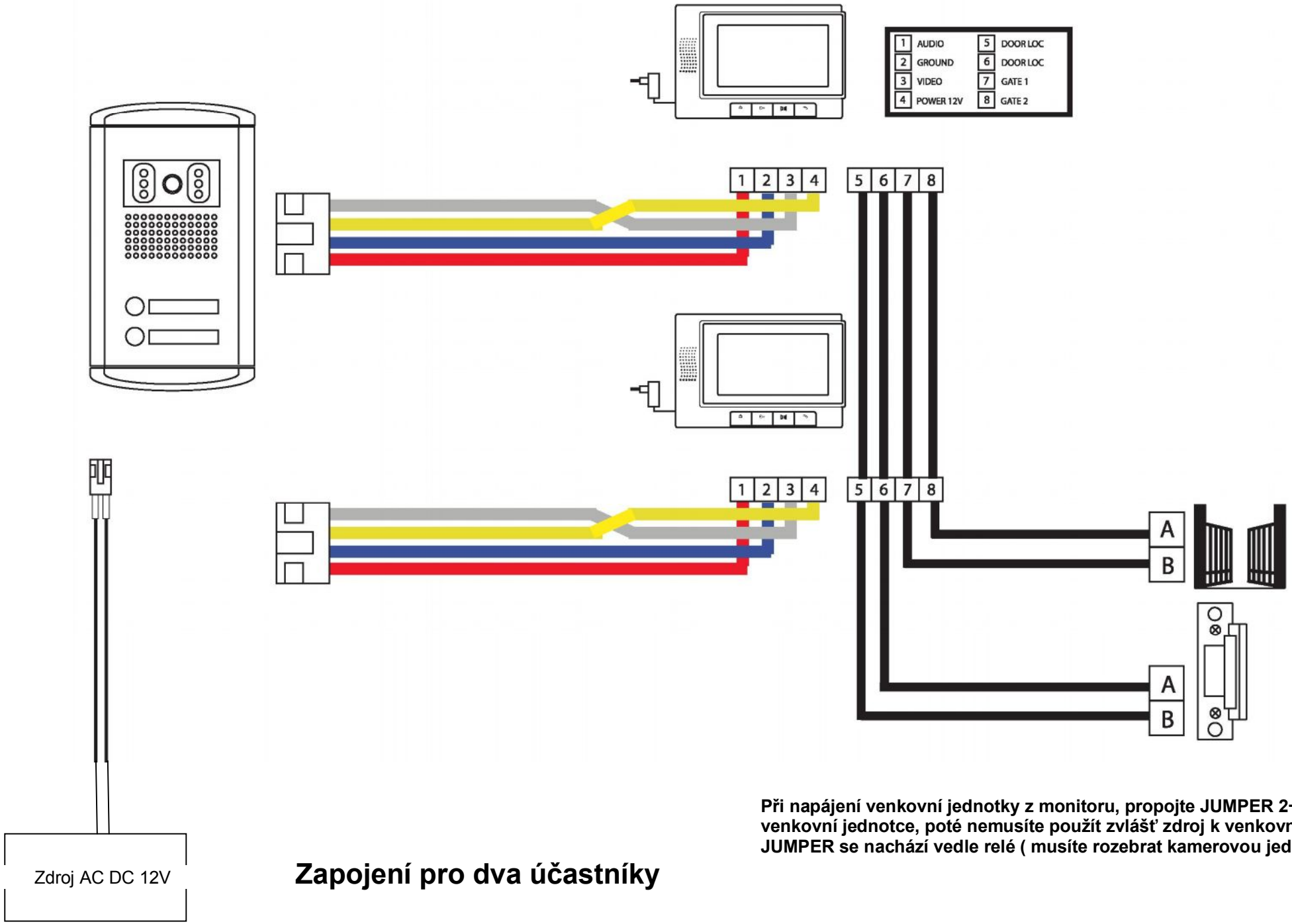

Při napájení venkovní jednotky z monitoru, propojte JUMPER 2+3 ve venkovní jednotce, poté nemusíte použít zvlášť zdroj k venkovní jednotce. JUMPER se nachází vedle relé (musíte rozebrat kamerovou jednotku).

Zapojení pro dva účastníky